COMACCHIO

MC

FOUNDATION EQUIPMENT

FONDAZIONI & CONSOLIDAMENTI
DEEP FOUNDATIONS & GROUND IMPROVEMENT

PERFORATRICI CON CENTRALE SEPARATA.
LIMITED ACCESS RIGS WITH REMOTE POWER PACK.

Perforatrici compatte **dalle 3 alle 8 tonnellate di peso**, dotate di **centrale idraulica separata** (diesel o elettrica) e caratterizzate da una grande **varietà di posizionamenti e inclinazioni** del mast, progettate per operare all'interno di **spazi angusti e di difficile accesso**.

*Compact drill rigs ranging from **3 to 8 tonnes (6,614 to 17,637 lbs)** weight with **remote diesel (or electric) hydraulic power packs. Flexible mast positioning** for both vertical and inclined drilling, suited for both indoor and outside operations, **low clearance and limited access job sites**.*

MC 2D

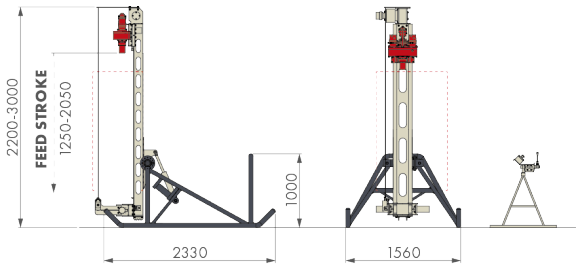

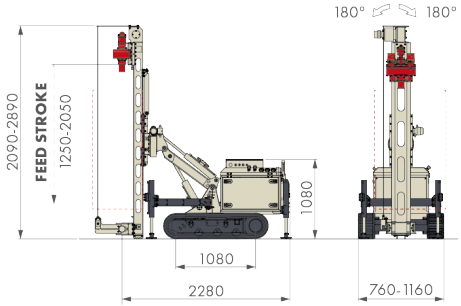

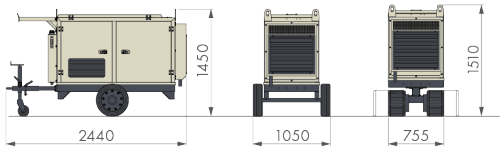

MC 3D

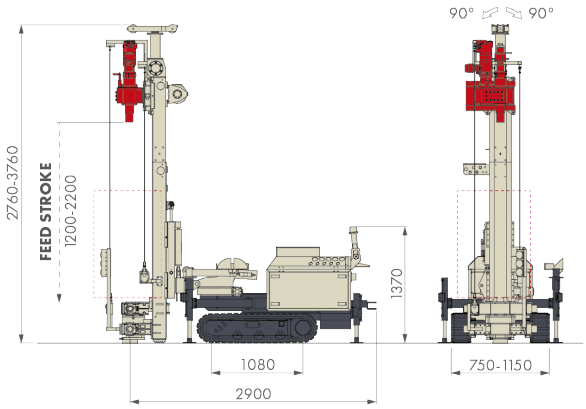

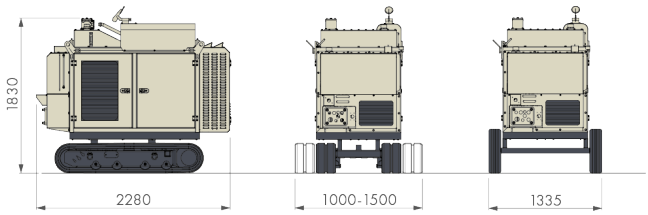

	m.s.			i.s.		
Potenza Motore ***Engine Power***	**33**	44	**kW**	HP	**33 - 55**	44 - 74
Livello Emissioni Emission ***Level***	**Stage 3A/Tier 4i - Stage 5/Tier 4f (HT Line)**		**-**	-	**Stage 3A/Tier 4i - Stage 5/Tier 4f (HT Line)**	
Motore Elettrico ***Electric Motor***	**30**	40	**kW**	HP	**30 - 55**	40 - 74
Corsa Mast ***Mast Feed Stroke***	**1.250 - 2.050**	4′ 1″ - 6′ 8″	**mm**	ft-in	**1.200 - 2.200**	3′ 11″ - 7′ 2″
Forza di Spinta ***Feed Force***	**1.200**	2,697	**daN**	lbs	**2.500**	5,620
Forza di Tiro ***Retract Force***	**1.200**	2,697	**daN**	lbs	**2.500**	5,620
Coppia Rotary ***Rotary Torque Range***	**200 - 480**	1,475 - 3,540	**daNm**	lb*ft	**200 - 510**	1,475 - 3,761
Giri Rotary ***Rotary Speed Range***	**80 - 580**		**rpm**		**80 - 580**	
Serraggio Morse ***Clamp Range***	**45 - 185**	1″ 3/4 - 7″ 5/16	**mm**	in	**45 - 220**	1″ 3/4 - 8″ 11/16
Peso Perforatrice ***Rig Weight***	**0,6 - 1,5**		**ton**		**2,6 - 3,1**	
Peso Centrale ***Power Pack Weight***	**1 - 2,2**		**ton**		**1 - 2,3**	

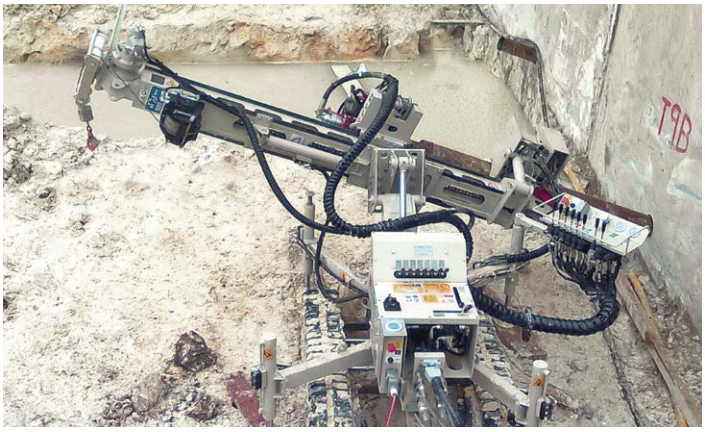

MC 4D

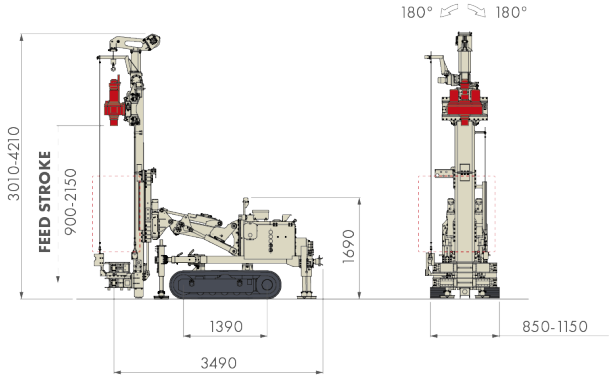

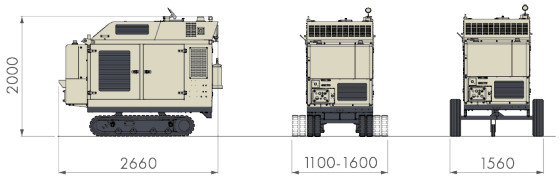

MC 5D

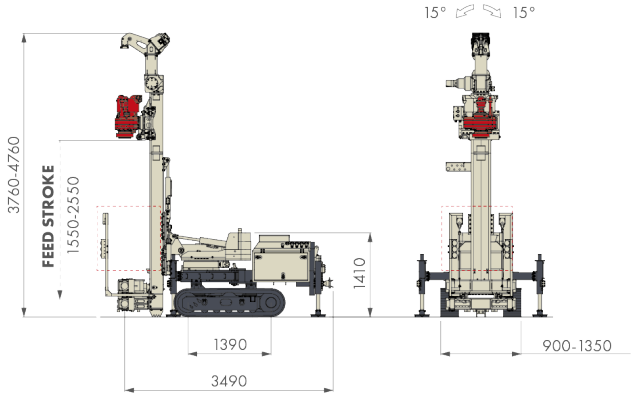

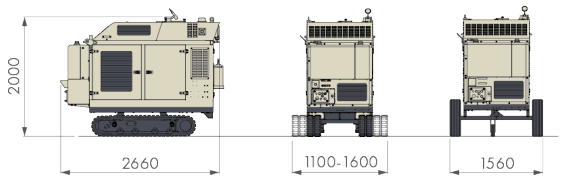

			m.s.	i.s.		
Potenza Motore ***Engine Power***	**55 - 100**	74 - 134	**kW**	HP	**86 - 100**	115 - 134
Livello Emissioni Emission ***Level***	**Stage 3A/Tier 3 - Stage 5/Tier 4f (HT Line)**		**-**	-	**Stage 3A/Tier 3 - Stage 5/Tier 4f (HT Line)**	
Motore Elettrico ***Electric Motor***	**55 - 75**	74 -100	**kW**	HP	**75**	100
Corsa Mast ***Mast Feed Stroke***	**900 - 2.300**	2′ 11″ - 7′ 6″	**mm**	ft-in	**950 - 2.550**	3′ 1″ - 8′ 4″
Forza di Spinta ***Feed Force***	**3.500**	7,868	**daN**	lbs	**3.300 - 5.400**	7,418 - 12,140
Forza di Tiro ***Retract Force***	**3.500**	7,868	**daN**	lbs	**5.400 - 6.000**	12,140 - 13,488
Coppia Rotary ***Rotary Torque Range***	**300 - 1.350**	2,213 - 9,957	**daNm**	lb*ft	**300 - 2.325**	2,213 - 17,148
Giri Rotary ***Rotary Speed Range***	**50 - 380**		**rpm**		**50 - 220**	
Serraggio Morse ***Clamp Range***	**45 - 325**	1″ 3/4 - 12″ 13/16	**mm**	in	**45 - 365**	1″ 3/4 - 14″ 3/8
Peso Perforatrice ***Rig Weight***	**4,6 - 5,2**		**ton**		**5,3 - 5,8**	
Peso Centrale ***Power Pack Weight***	**2 - 2,8**		**ton**		**2,1 - 2,8**	

MC 8D

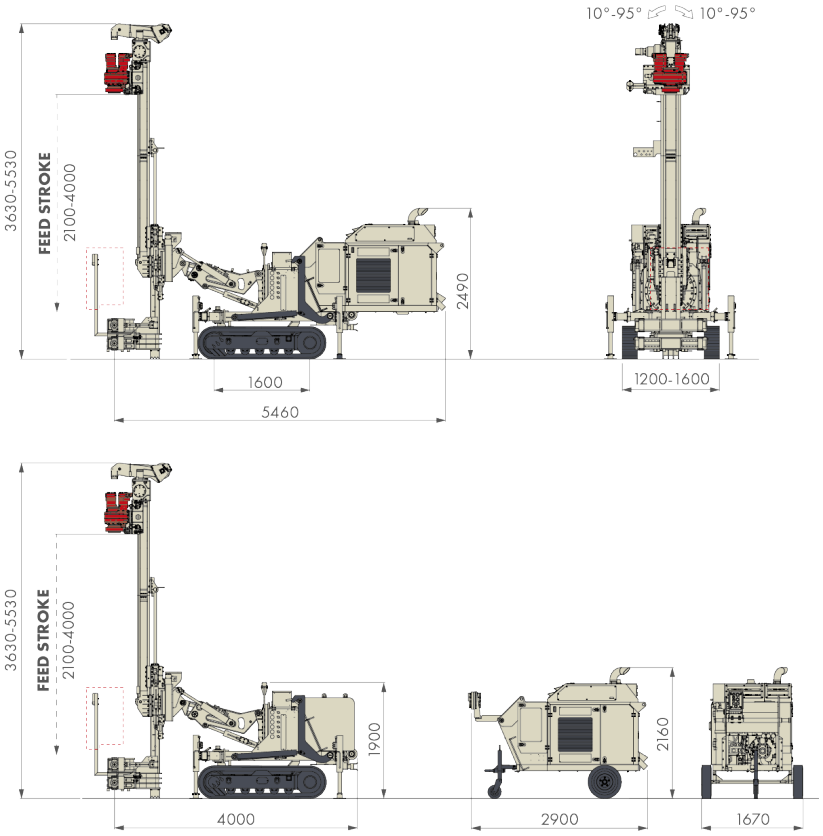

	m.s.	i.s.		
Potenza Motore ***Engine Power***	**kW**	HP	**97**	130
Livello Emissioni Emission ***Level***	**-**	-	**Stage 4/Tier 4f (HT Line)**	
Motore Elettrico ***Electric Motor***	**kW**	HP	**75**	100
Corsa Mast ***Mast Feed Stroke***	**mm**	ft-in	**950 - 4.000**	3′ 1″ - 13′ 1″
Forza di Spinta ***Feed Force***	**daN**	lbs	**5.400**	12,140
Forza di Tiro ***Retract Force***	**daN**	lbs	**5.400**	12,140
Coppia Rotary ***Rotary Torque Range***	**daNm**	lb*ft	**300 - 2.325**	2,213 - 17,148
Giri Rotary ***Rotary Speed Range***	**rpm**		**50 - 220**	
Serraggio Morse ***Clamp Range***	**mm**	in	**45 - 365**	1″ 3/4 - 14″ 3/8
Peso ***Weight***	**ton**		**9,1 - 9,6**	

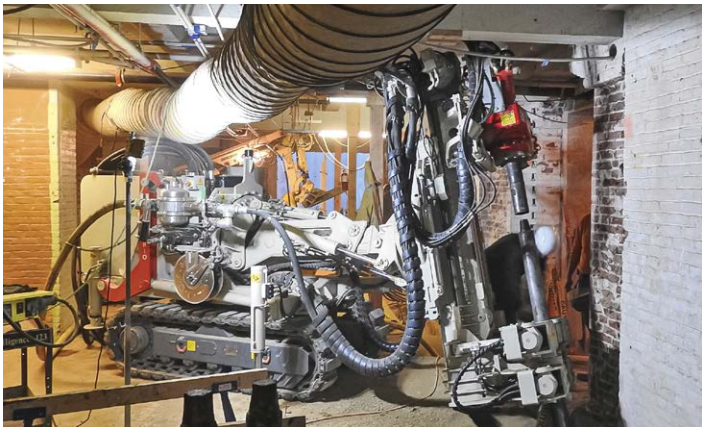

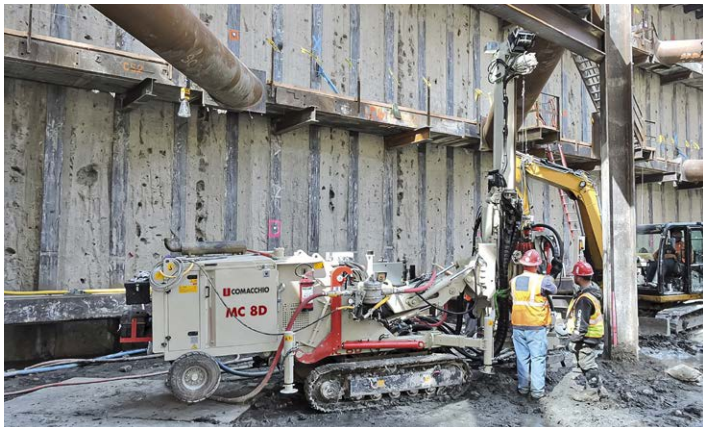

FONDAZIONI & CONSOLIDAMENTI
DEEP FOUNDATIONS & GROUND IMPROVEMENT

Comacchio S.p.A.
Via Callalta, 24/B
31039 Riese Pio X (TV) Italy
T +39 0423 7585
F + 39 0423 755592
sales@comacchio.com

comacchio.com

Edition/*Edizione* 04-2024

I dati tecnici sono indicativi e soggetti a modifiche senza preavviso / Specifications shown are only indicative and subjected to change without prior notice